Спецификация деталей

Поз	Обозначение	Наименование	Кол.	Материал	Масса, кг ед.	Масса, кг общ.	Примечание
	СТО ЦКТИ 837.01-2009	Репер (установка) состоит из:	28	Сборный			
1	01 СТО ЦКТИ 837.01-2009	Наконечник	56	08Х18Н10Т ГОСТ 5949-75	0,012	0.672	
2	02 СТО ЦКТИ 837.01-2009	Наконечник регулировочный	56	08Х18Н10Т ГОСТ 5949-75	0,01	0.56	
3	03 СТО ЦКТИ 837.01-2009	Втулка резьбовая	56	12Х1МФ ГОСТ 20072-74	0,023	1.288	
						1.08	
	ГОСТ 2246-76	Наплавленный металл		Св-08ХМФА		2,8	

Итого: 5,32 кг

Установка реперов

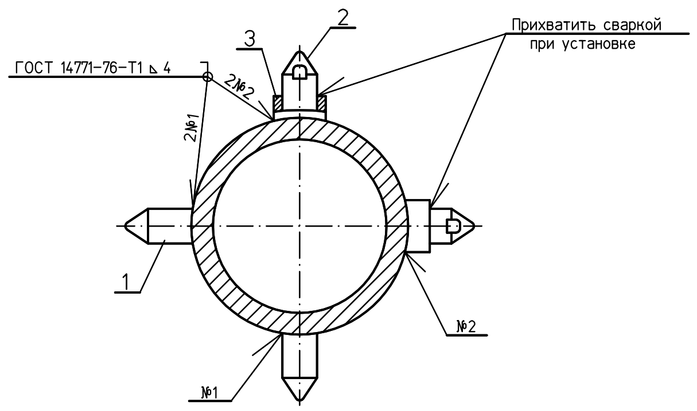

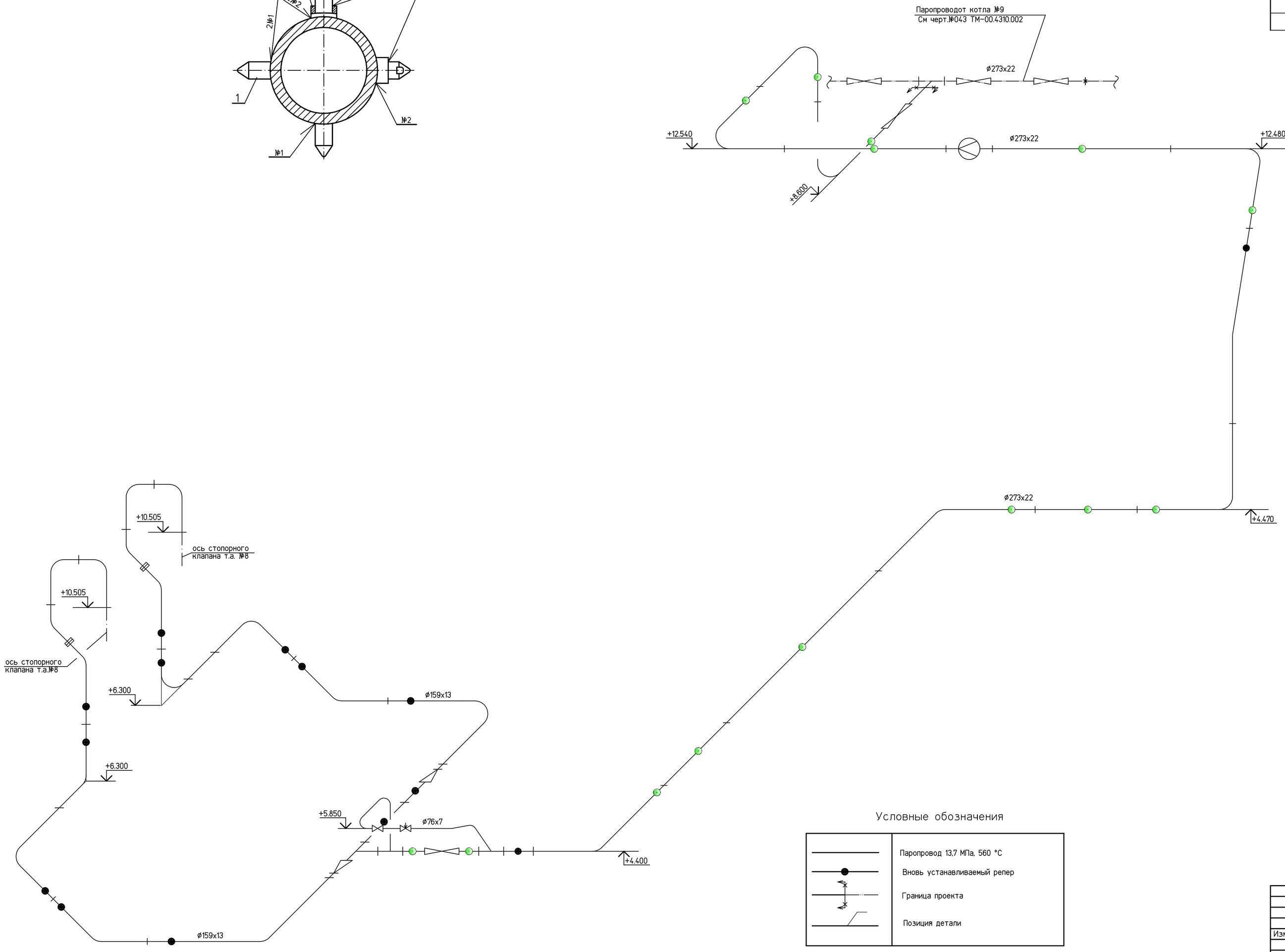

1 Среда-пар.
2 Рабочие параметры: Pp=9,8 МПа, tp=540°С
3 Репера расположить согласно данной схеме в двух взаимно перпендикулярных направлениях в соответствии с "Типовой инструкцией по контролю металла и продлению срока службы основных элеменов котлов, турбин и трубопроводов ТЭС" РД10-577-03, РД153-34.1-17.421-98.
4 Места расположения реперов уточняются на монтаже с учетом удобного доступа к ним, по согласованию с лабораторией металлов электростанции.
5 Места расположения реперов должны быть отмечены указателями, выступающими над поверхностью изоляции.

Условные обозначения

	Паропровод 13,7 МПа, 560 °С
	Вновь устанавливаемый репер
	Граница проекта
	Позиция детали

Изм.	Кол.уч.	Лист	№док	Подп.	Дата
Н. контр.		Михеев			
ГИП		Гладиков			
Нач. отдела		Волков			
Проверил		Шкитилева			
Разработал		Киселева			

1350.12.38А-30UHJ-1600-TD

Объекты III очереди строительства ЗАО СГК (ТЭЦ)

Трубопроводы машзала БВД в осях 16-28 в рядах А-В и внутристанционные трубопроводы.

Стадия	Лист	Листов
Р	43	

Паропровод турбины ст. №8
Схема расстановки реперов.

ОТКРЫТОЕ АКЦИОНЕРНОЕ ОБЩЕСТВО ИНСТИТУТ ТЕПЛОЭЛЕКТРОПРОЕКТ НИЖНИЙ НОВГОРОД

Инв. № подл. 83547 | Подпись и дата | Взам. инв. №